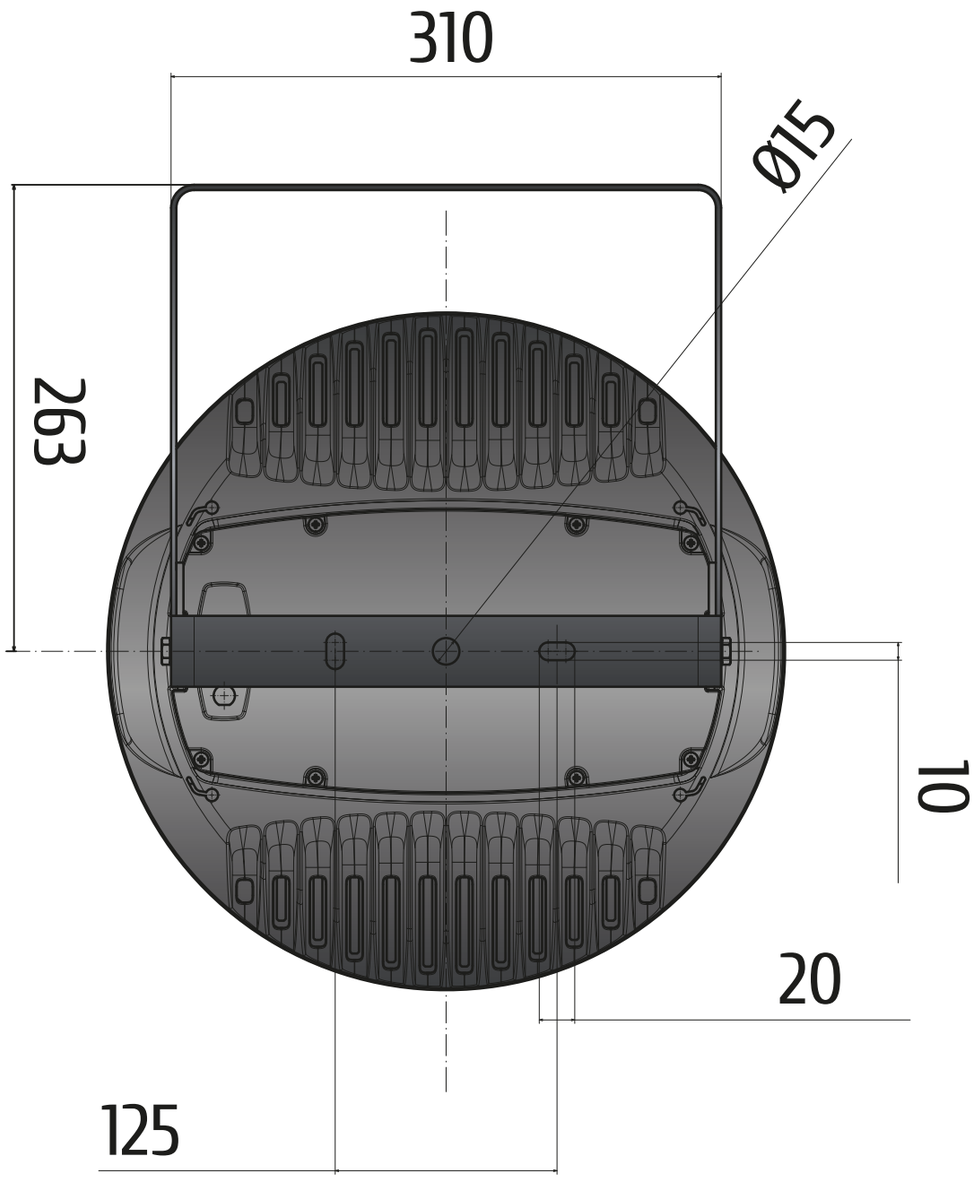
310
Ø15
263
10
20
125

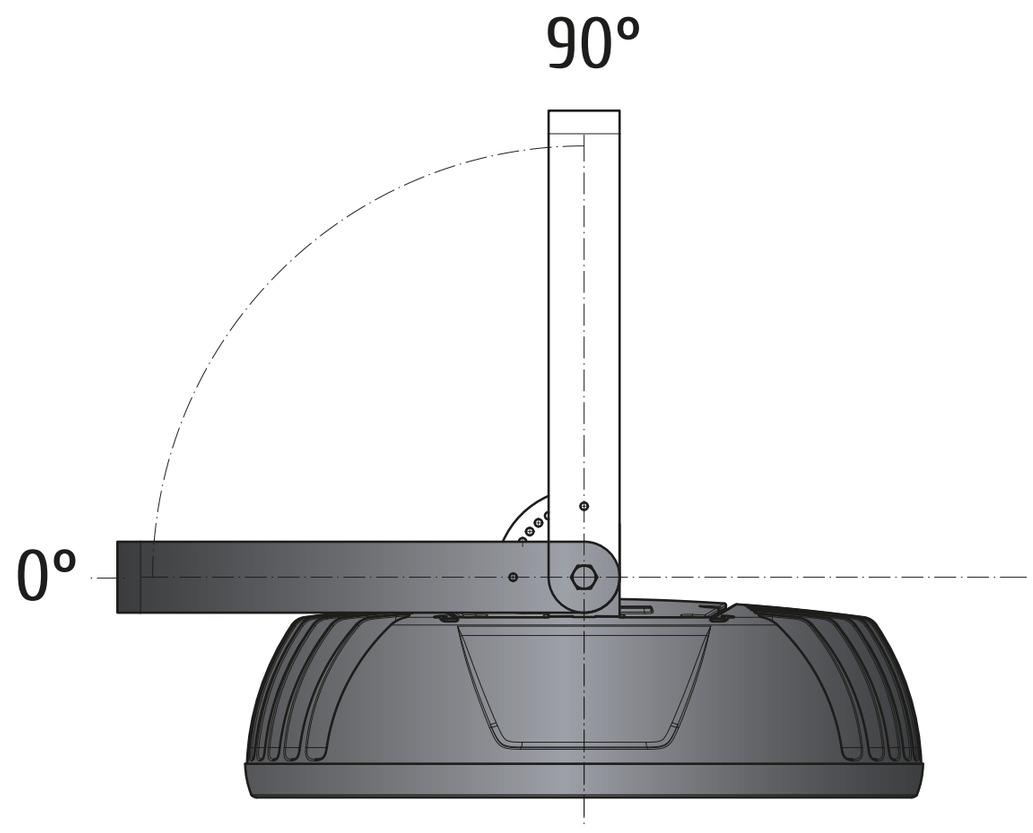
90°
0°