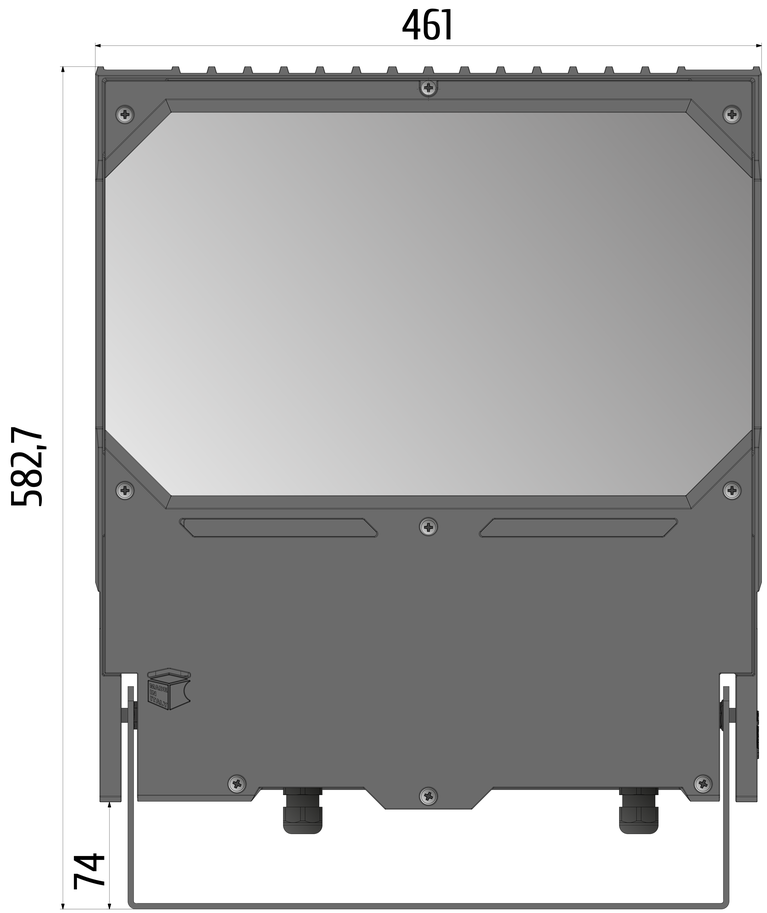
461
582,7
74

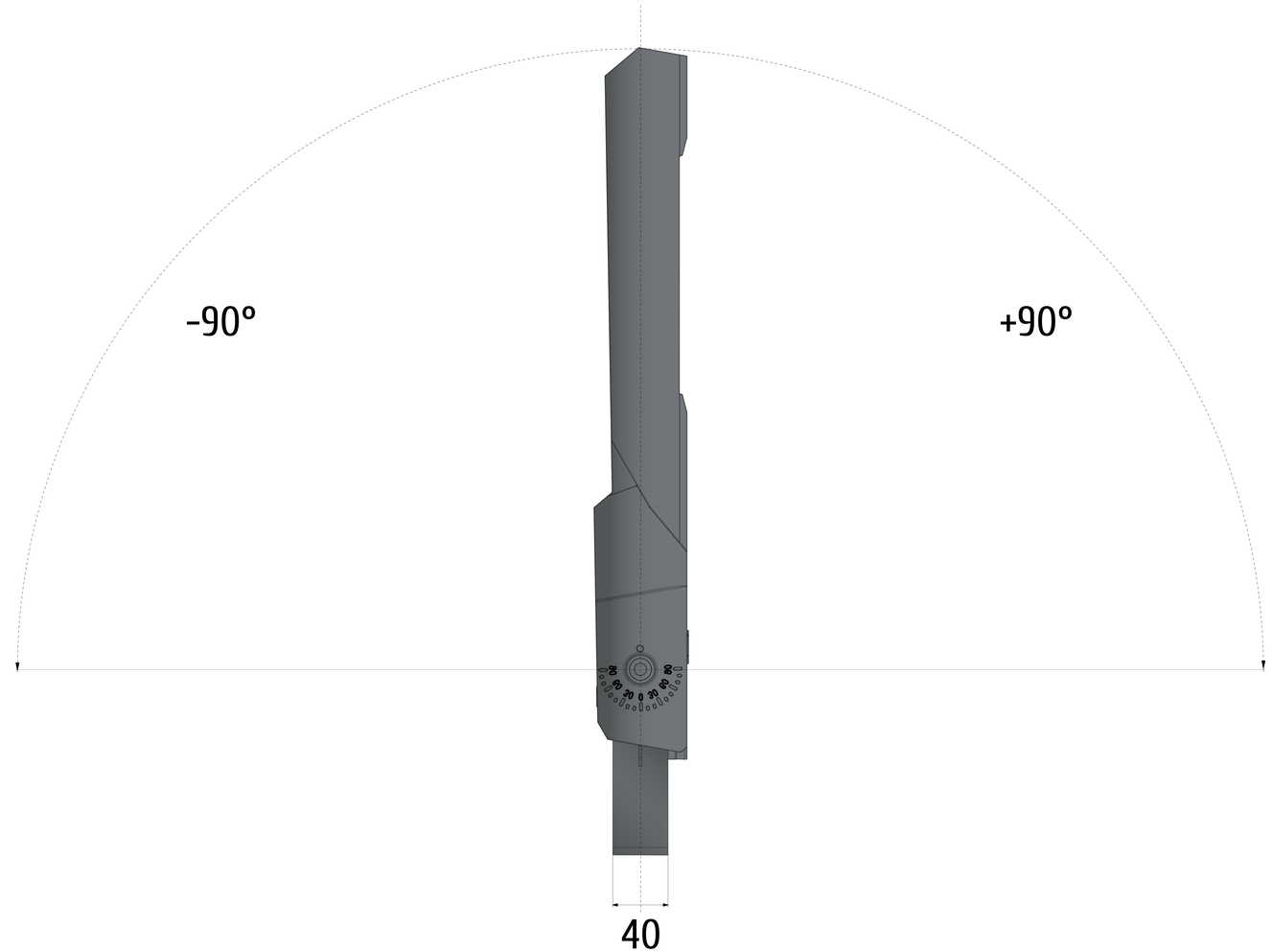
-90°
+90°
40

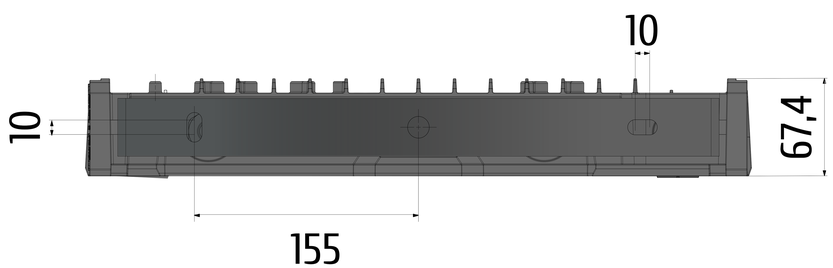
10
10
67,4
155